15W

項目			単位	KS15		KWS15A		KWS15A/KS	
				KS15-5	KS15-12	KWS15A-5	KWS15A-12	KWS15A-5/KS	KWS15A-12/KS
入力	電圧範囲		V	AC85～132 または DC110～175		AC85～265 または DC120～370		AC85～265 または DC120～370	
	周波数範囲		Hz	47～440		47～440		47～440	
	効率（100/200VAC）(typ) *1		%	74/-	76/-	76/78	80/83	76/78	80/83
	入力電流（100/200VAC）(typ)		A	0.4/-		0.33/0.24		0.33/0.24	
	突入電流（100/200）(typ) *2		A	10/-		15/30		15/30	
出力	定格電圧		VDC	5	12	5	12	5	12
	最大電流		A	3	1.3	3	1.3	3	1.3
	最大電力		W	15	15.6	15	15.6	15	15.6
	最大入力変動		mV	20	48	20	48	20	48
	最大負荷変動		mV	40	96	40	96	40	96
	最大温度変動		-	50mV	120mV	0.02% / ℃		0.02% / ℃	
	ﾘｯﾌﾟﾙﾉｲｽﾞ(含ﾉｲｽﾞ)	*3	mV	120	150	200	240	200	240
	出力保持時間（100/200VAC）(typ)	*4	ms	17/-		10/30		10/30	
	電圧可変範囲		VDC	固定±5%	固定±5%	固定±5%	固定±5%	固定±5%	固定±5%
機能	過電流保護	過電流保護値	-	105% ≦		105% ≦		105% ≦	
		過電流保護方式	-	電流制限方式自動復帰型		間欠動作方式自動復帰型		間欠動作方式自動復帰型	
	過電圧保護	過電圧保護値	-	110% ≦		115% ≦		115% ≦	
		過電圧保護方式	-	ﾂｪﾅｰﾀﾞｲｵｰﾄﾞ･ｸﾗﾝﾌﾟ方式		ﾂｪﾅｰﾀﾞｲｵｰﾄﾞ･ｸﾗﾝﾌﾟ方式		ﾂｪﾅｰﾀﾞｲｵｰﾄﾞ･ｸﾗﾝﾌﾟ方式	
環境	動作周囲温度		℃	-10 ～ +70 (-10:80%,0～+50:100%,+70:25%)		-10 ～ +85 (-10～+45:100%, +65:55%, +85:10%)for 5V (-10～+55:100%, +70:55%, +85:10%)for 12V		-10 ～ +85 (-10～+45:100%, +65:55%, +85:10%)for 5V (-10～+55:100%, +70:55%, +85:10%)for 12V	
				詳細はﾃﾞｨﾚｰﾃｨﾝｸﾞｶｰﾌﾞ参照		詳細はﾃﾞｨﾚｰﾃｨﾝｸﾞｶｰﾌﾞ参照		詳細はﾃﾞｨﾚｰﾃｨﾝｸﾞｶｰﾌﾞ参照	
適応規格	安全規格*5	UL60950-1	-	認定		認定		準拠	
		CSAC22.2No60950-	-	認定		認定		準拠	
		EN60950-1	-	-		認定		準拠	
	雑音端子電圧 *6	EN55011	-	-		クラスA 準拠		クラスA 準拠	
		EN55022（EN55032	-	-		クラスA 準拠		クラスA 準拠	
		FCC	-	クラスB 準拠		クラスA 準拠		クラスA 準拠	
		VCCI	-	クラスA 準拠		クラスA 準拠		クラスA 準拠	
構造	質量(typ)		g	100		60		73	
	サイズ（W x H x D）	*外観図参照	mm	45 x 20.5 x 64		25.4 x 24 x 50.8		45 x 31 x 64	
		端子形状		外観図参照		外観図参照		外観図参照	
標準価格				4,800		3,200		–	

※詳細は仕様･取扱説明書をご確認ください。

*1. 最大出力電力（自然空冷） Ta=25℃ 時の値です。

*2. KS15…Ta=25℃　KWS15A…Ta=25℃ コールドスタート 0.2m s 以下のﾉｲｽﾞﾌｨﾙﾀへのｻｰｼﾞ電流は含みません。

*3. JEITAに準じた測定方法です。周波数帯域：100MHz。Vin85V～265VAC

*4. KS15…Vin=100V Po=15W Ta=25℃　KWS15A…Vin100VAC時はIo=80%、Vin=200VAC時はIo=100%

*5. KWS15A…/KSでは認証していないが標準品は認証しています。

*6. KWS15A…EN55011/EN55022-B, FCC-ClassB, VCCI-B（Need External 0.1uF X-Cap)

KS15外観図

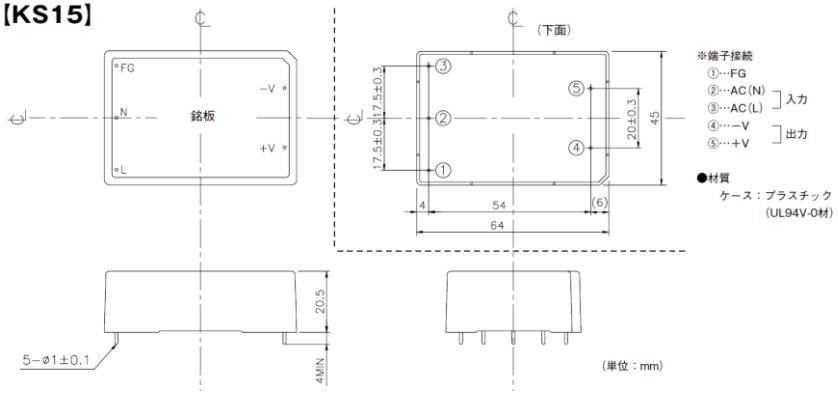

KWS15A 外観図

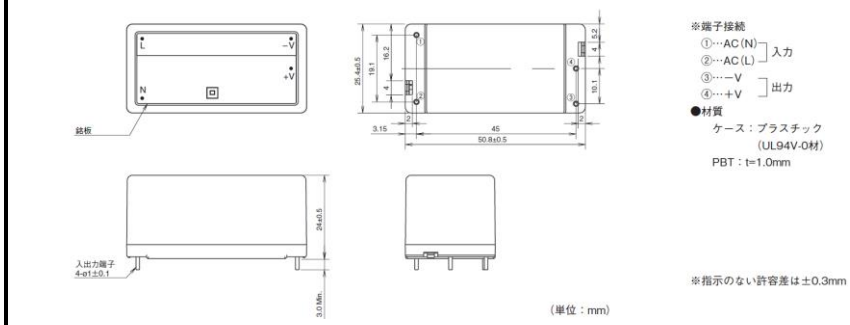

KWS15A/KS 外観図

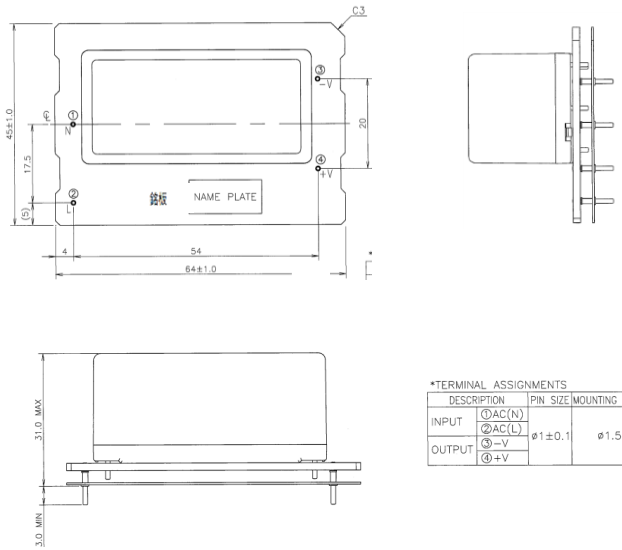

*TERMINAL ASSIGNMENTS

DESCRIPTION		PIN SIZE	MOUNTING HOLE SIZE
INPUT	①AC(N)	ø1±0.1	ø1.5 MAX
	②AC(L)		
OUTPUT	③−V		
	④+V		